IDROBENNE®
The grab expert.

POM

Grappin à ferraille pour pierres et rochers.

Modèle POM - 4/550-P - Grappin à ferraille pour pierres et rochers.

Modèle POM - 4/550-P
Grappin hydraulique pour pierres et rochers

Modèle	**POM - 4/550-P**
Dents	4
Poids Kg.	850
Max Load DaN	5000
Max Bar	300
Dimensions mm.	
A	1300
B	2050
C	950
D	1160
E	2150
Ø FxG	50x100

ISO9001 WCS UKAS
Certificate Nr. 6507

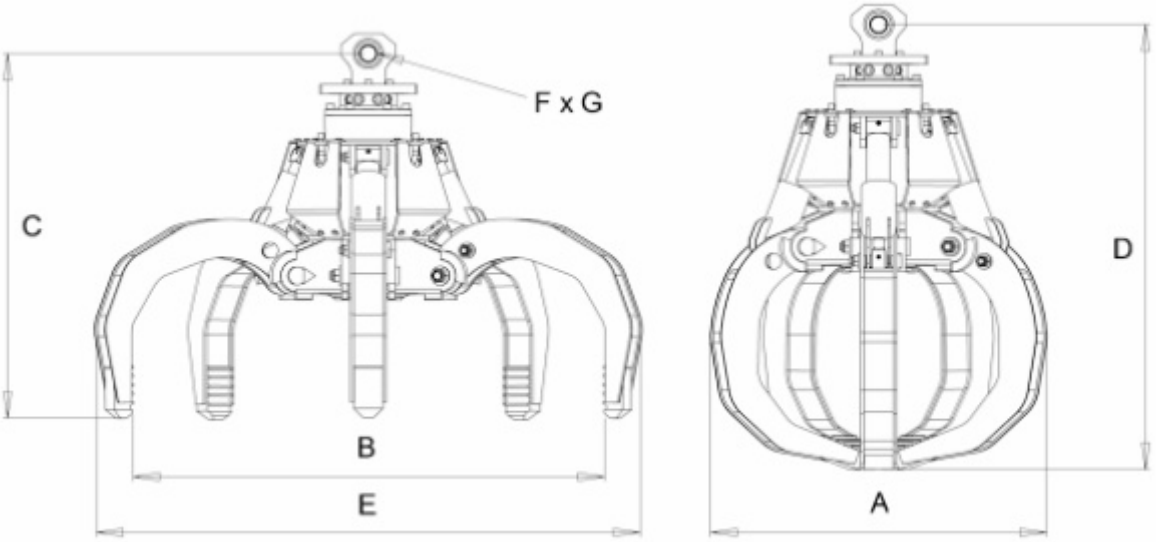

INTERMERCATO
Accessoires de levage et de chargement de haute performance pour le forestier, le transport, le TP et le recyclage.
www.intermercatofrance.com | darneolivier@gmail.com | Tel 06 14 58 33 16 | Fax 04 27 45 71 85 | N°1 rue Françoise Barré Sinoussi, 26240 Saint Vallier