IDROBENNE®
The grab expert.

POM

Grappin à ferraille pour pierres et rochers.

Modèle POM - 3/380 - Grappin à ferraille pour pierres et rochers.

Modèle POM - 3/380
Grappin hydraulique pour pierres et rochers

Modèle	POM - 3/380
Dents	3
Poids Kg.	450
Max Load DaN	2500
Max Bar	220
Dimensions mm.	
A	1340
B	1680
C	1180
D	1370
E	2000
Ø FxG	32x80

ISO9001 WCS UKAS QUALITY MANAGEMENT
Certificate Nr. 6507

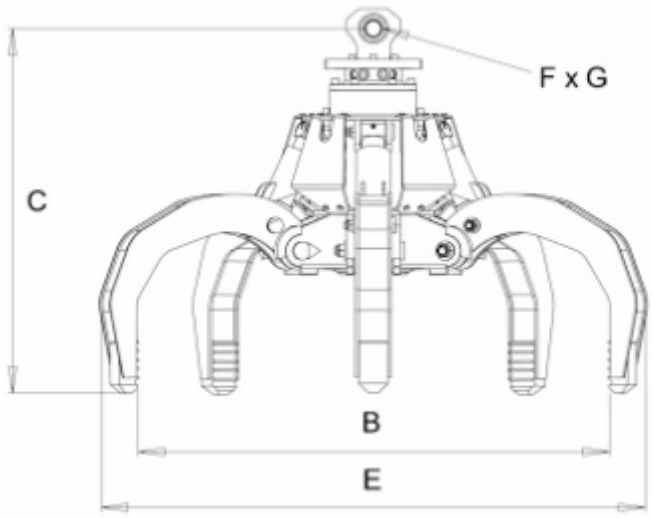

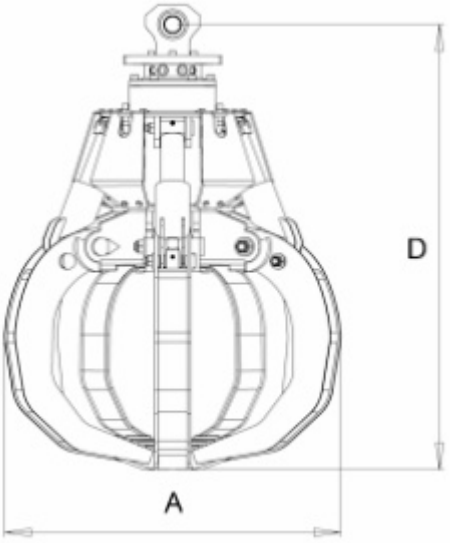

INTERMERCATO
Accessoires de levage et de chargement de haute performance pour le forestier, le transport, le TP et le recyclage.
www.intermercatofrance.com | darneolivier@gmail.com | Tel 06 14 58 33 16 | Fax 04 27 45 71 85 | N°1 rue Françoise Barré Sinoussi, 26240 Saint Vallier