TIGERGRIP | TG 22 PRO S

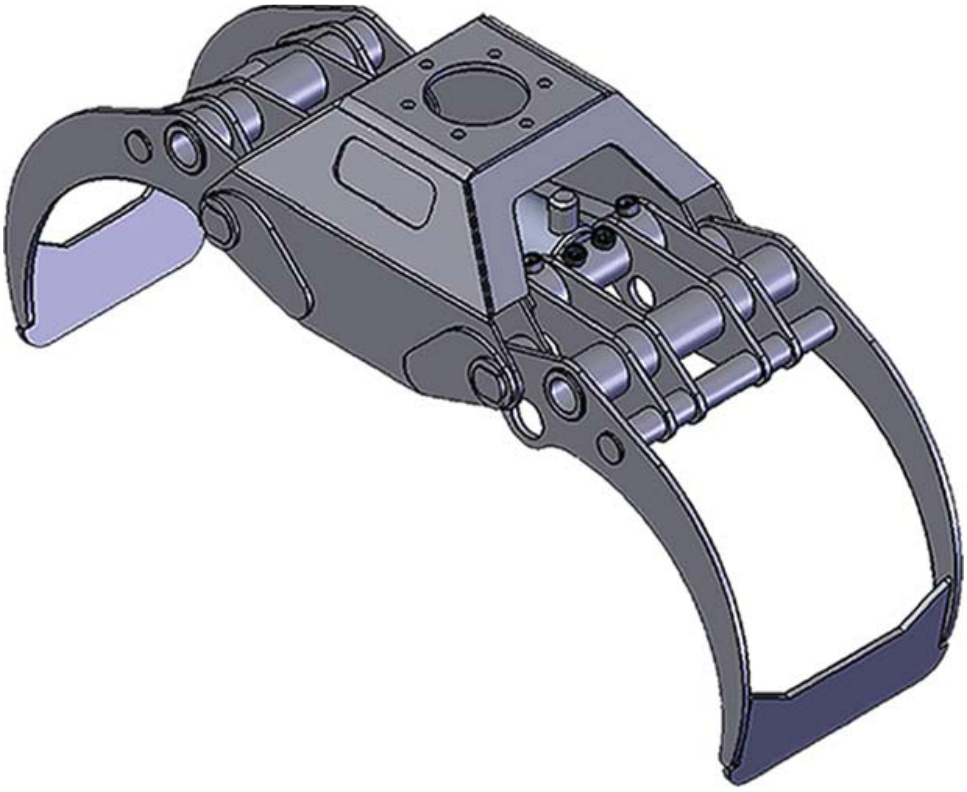

Caractéristiques

- *Usage intensif.*
- *Doubles barres de guidage.*
- *Capacité à enrouler / dérouler le bois optimisée.*
- *Vérin haute pression avec double joint de piston*
- *Aciers à haute résistance mécanique (400 HB)*
- *Double structure renforcée pour montage rigide sur pelle*

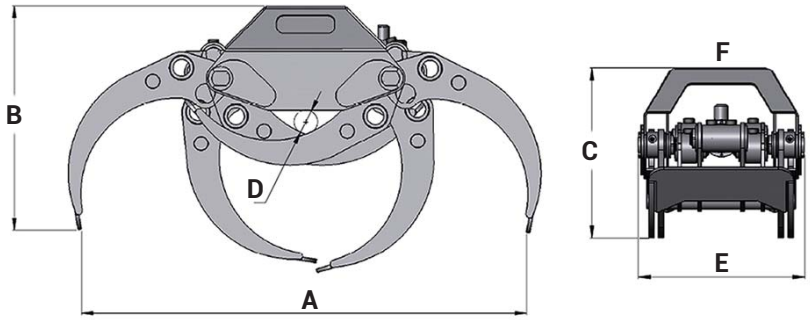

A	1200
B	623
C	446
D	65
E	432
F	173/6

CARACTERISTIQUES	Kg	m²	Bar	l/min	kN	tm	ton	ton	ton	tm		
TG 22 PRO S	135	0,20	250	50	14,5	6	3	8	4	10		

INTERMERCATO

Accessoires de levage et de chargement de haute performance pour le forestier, le transport, le TP et le recyclage.

www.intermercatofrance.com | darneolivier@gmail.com | Tel 06 14 58 33 16 | Fax 04 27 45 71 85 | N°1 rue Françoise Barré Sinoussi, 26240 Saint Vallier