TIGERGRIP | TG 25 SR3

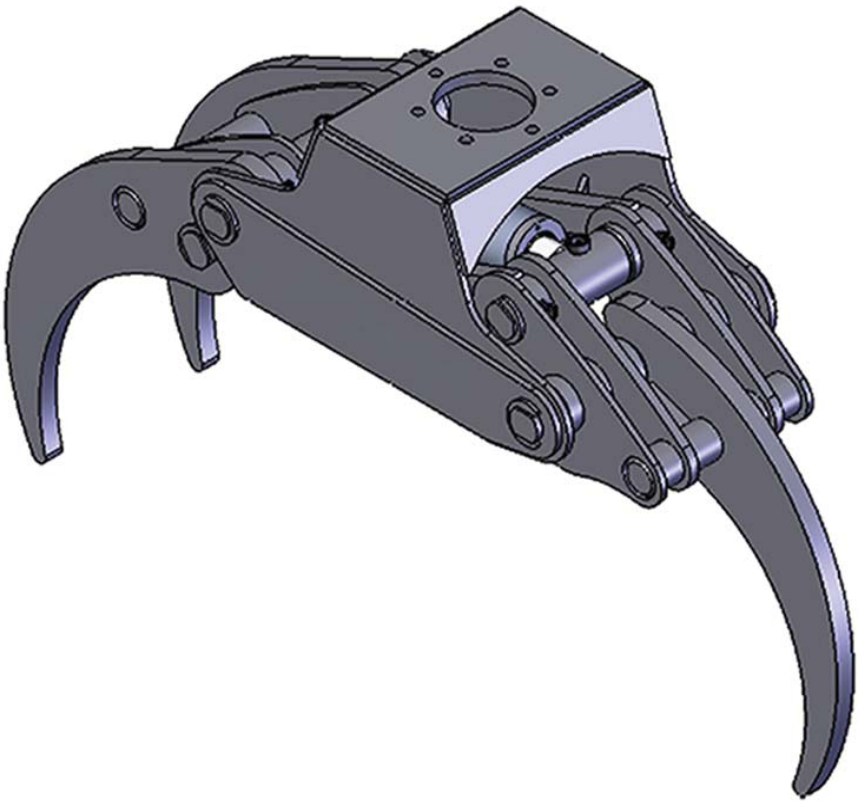

Caractéristiques :

- *Usage intensif*
- *Doubles barres de guidage*
- *Capacité à enrouler et dérouler le bois optimisé*
- *Vérin haute pression avec doubles joints de piston.*
- *Dents en HARDOX*
- *Corps renforcé pour montage rigide sur mini-pelles*

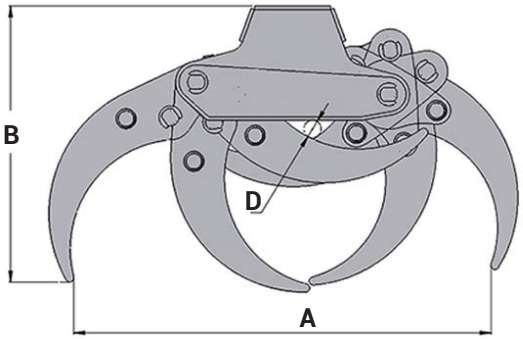

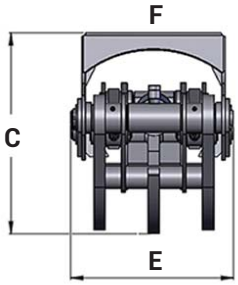

A	1203
B	796
C	520
D	50
E	423
F	173/6

CARACTERISTIQUES	Kg	m²	Bar	l/min	kN	tm	ton	ton
TG 25 SR3	190	0,25	250	50	12,6	8	3	10

INTERMERCATO

Accessoires de levage et de chargement de haute performance pour le forestier, le transport, le TP et le recyclage.

www.intermercatofrance.com | darneolivier@gmail.com | Tel 06 14 58 33 16 | Fax 04 27 45 71 85 | N°1 rue Françoise Barré Sinoussi, 26240 Saint Vallier