ROTECH | RMR 3

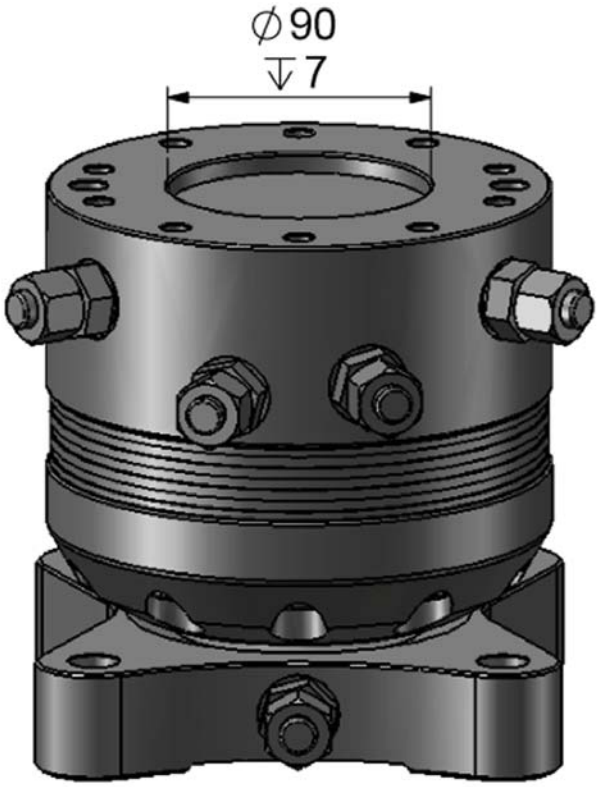

Caractéristiques :

- *Haute pression*
- *Rotation continue*
- *Positionnement optimisé*
- *Design ultra compact*

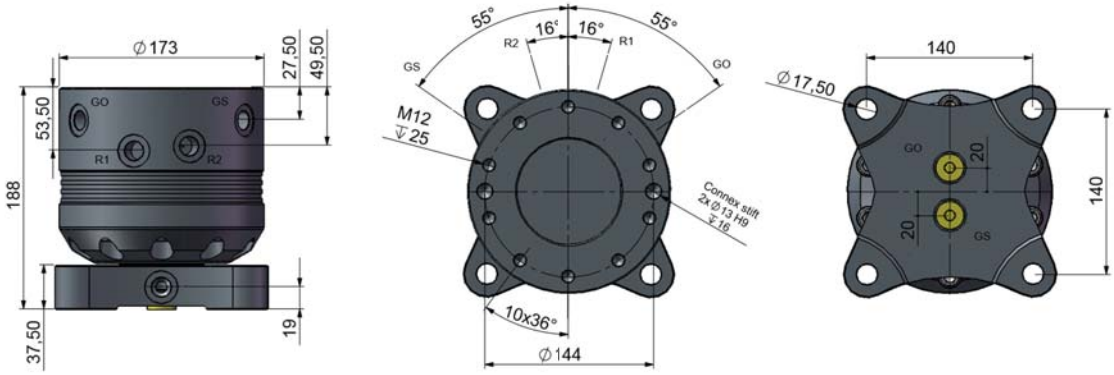

CARACTERISTIQUES	Kg	ton	Bar	l/min				ton	ton			
RMR 3	30	5	320	22	360°	1300	M18x1,5	10	3,5			

INTERMERCATO

Accessoires de levage et de chargement de haute performance pour le forestier, le transport, le TP et le recyclage.

www.intermercatofrance.com | darneolivier@gmail.com | Tel 06 14 58 33 16 | Fax 04 27 45 71 85 | N°1 rue Françoise Barré Sinoussi, 26240 Saint Vallier