TIGERGRIP | TG 35 SR9

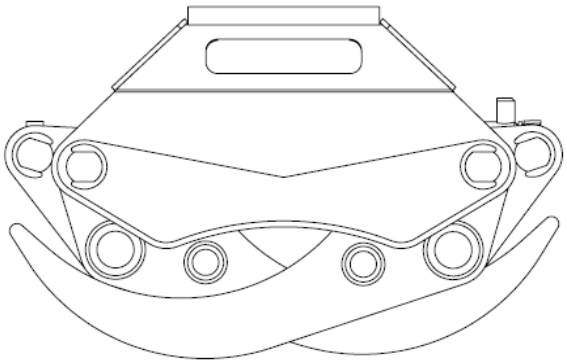

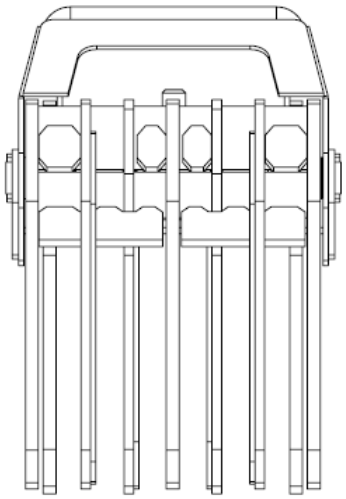

Caractéristiques :

- *Usage intensif*
- *Double barres de guidage*
- *Capacité à enrouler et dérouler le bois optimisée*
- *Vérin haute pression avec double joints de piston*
- *Dents en HARDOX*
- *Structure renforcée ultra-rigide en acier à haute résistance (400HB)*

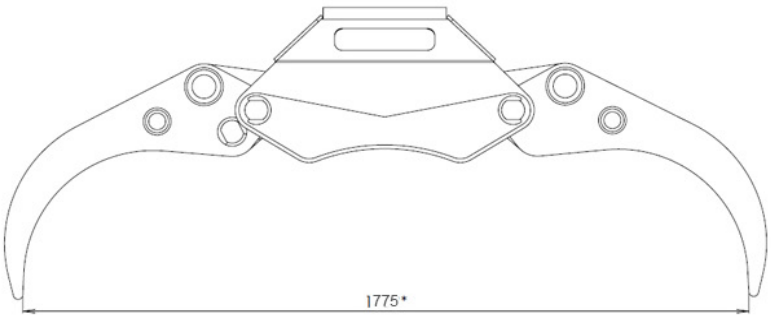

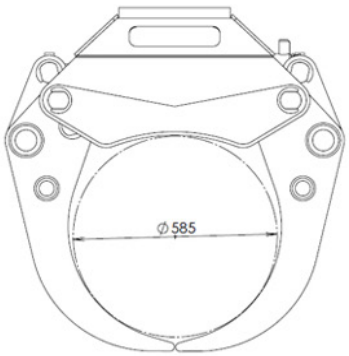

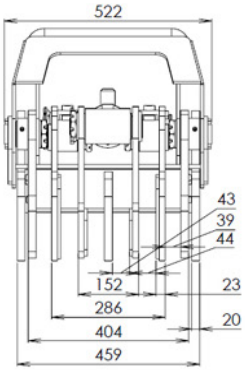

CARACTERISTIQUES	Kg	m²	Bar	l/min	kN	tm	ton	ton			
TG 35 SR9	390	0,38	250	60	17	20	7	15	OK		

INTERMERCATO

Accessoires de levage et de chargement de haute performance pour le forestier, le transport, le TP et le recyclage.

www.intermercatofrance.com | darneolivier@gmail.com | Tel 06 14 58 33 16 | Fax 04 27 45 71 85 | N°1 rue Françoise Barré Sinoussi, 26240 Saint Vallier