TIGERGRIP / GX 36-50

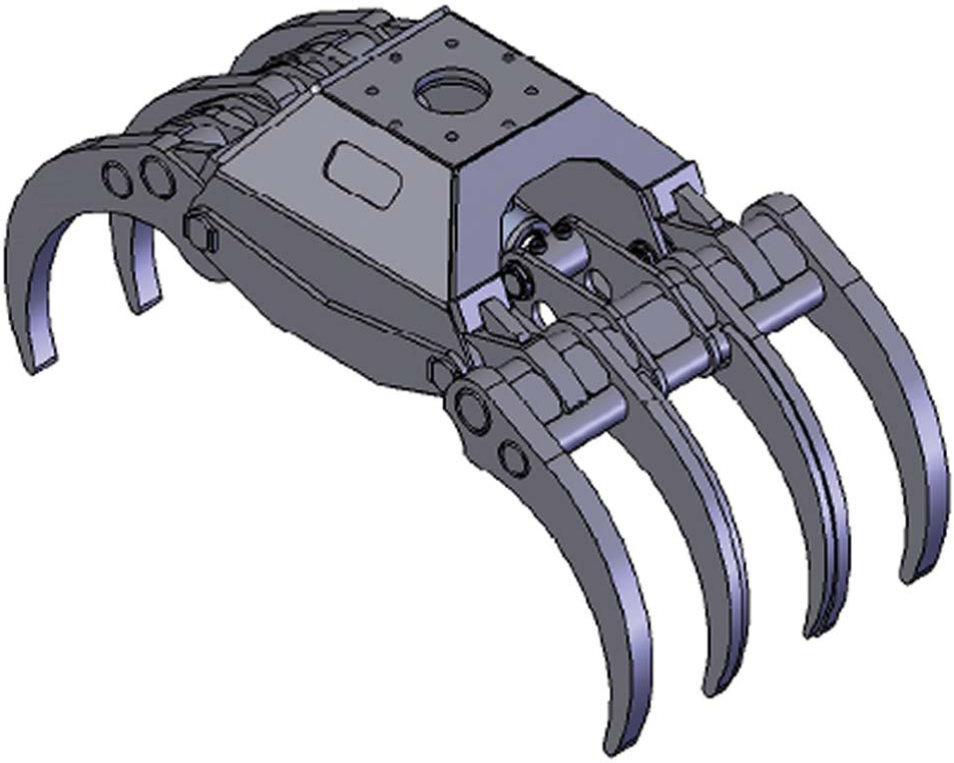

Caractéristiques :

- *Usage intensif.*
- *Doubles barres de guidage.*
- *Capacité à enrouler et dérouler le bois optimisé.*
- *Dents en HARDOX ep 50 mm*
- *Structure renforcée ultra-rigide en acier à haute résistance 400HB*
- *Vérin haute pression avec double joints de piston*

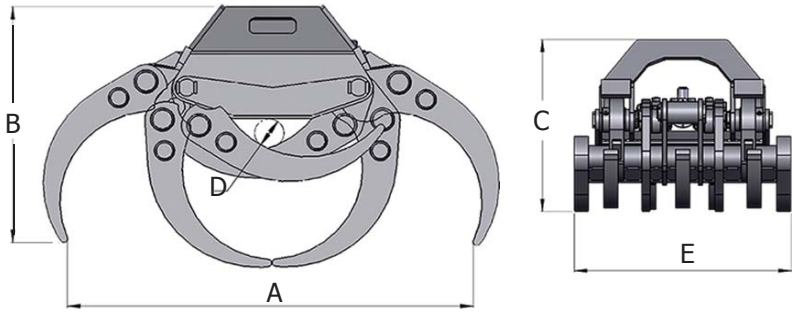

A	1800
B	910
C	720
D	135
E	1000

CARACTERISTIQUES	Kg	m²	Bar	l/min	kN	tm	ton	ton	ton
GX 36-50	860	0,36	350	60	20,5	40	10	30	24

INTERMERCATO

Accessoires de levage et de chargement de haute performance pour le forestier, le transport, le TP et le recyclage.

www.intermercatofrance.com | darneolivier@gmail.com | Tel 06 14 58 33 16 | Fax 04 27 45 71 85 | N°1 rue Françoise Barré Sinoussi, 26240 Saint Vallier