IDROBENNE®
The grab expert.

TPW

Pince pour carton plâtre

Modèle TPW - 6000 Pince pour Carton Plâtre.

Modèl	TPW - 6000
Cap. DaN	2720
Poids Kg.	390
Max Bar	200
Dimensions mm.	
A	560
B	1220
C	1830
D	2330

Modèle TPW - 6000 - Pince pour carton plâtre

ISO9001 WCS UKAS QUALITY MANAGEMENT
Certificate Nr. 6507

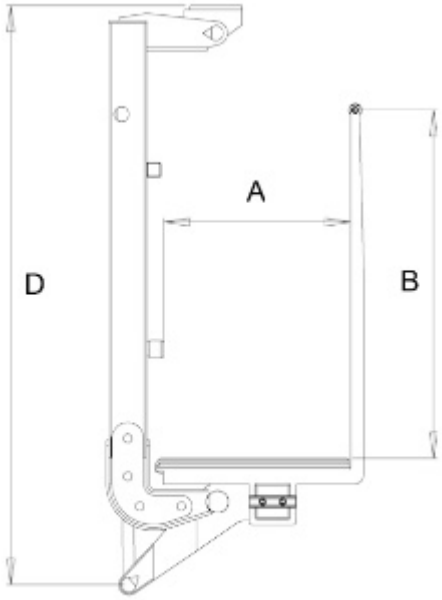

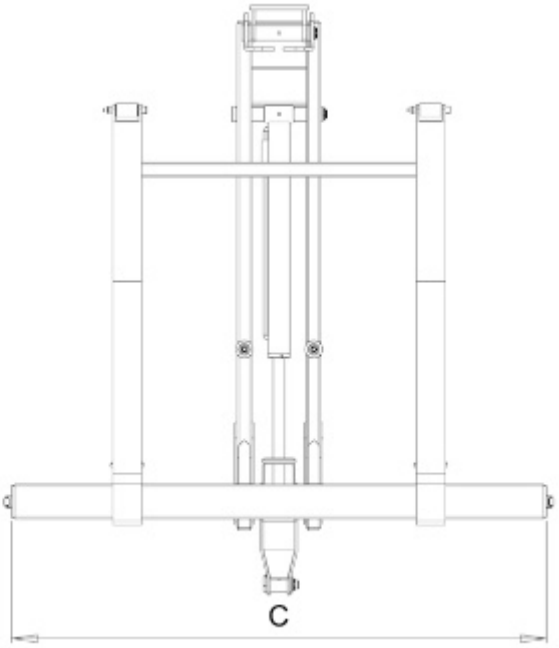

INTERMERCATO
Accessoires de levage et de chargement de haute performance pour le forestier, le transport, le TP et le recyclage.
www.intermercatofrance.com | darneolivier@gmail.com | Tel 06 14 58 33 16 | Fax 04 27 45 71 85 | N°1 rue Françoise Barré Sinoussi, 26240 Saint Vallier