AVVOLGITUBI IDRAULICI A 4 VIE CON CORPI INDIPENDENTI (MOLLA RINFORZATA)

4 way hydraulic hose reels with independent casings (reinforced spring)

Enrouleurs de tuyaux hydrauliques à 4 voies avec corps indépendants (ressort renforcée)

4 Weg hydraulische Schlauchaufroller mit unabhängigen Körpern (verstärken Feder)

Enrolladores de tubos hidráulicos de 4 carrilles con cuerpos independientes (resorte reforzada)

SERIE 2+2 R.M MEDIA

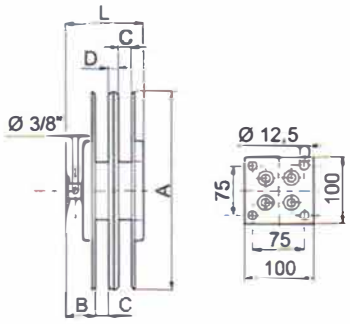

Modello / *Model* / Modèle / *Modell* / Modelo	A	B	Lunghezza max. avvolgibile (mm) e connessioni / *Max. reel length (mm) and connections* / Long. max. pouvant être enroulée (mm) et connexions / *Maximale Wickellänge (mm) und Verbindungen* / Longitud máx. enrollable (mm) y conexiones				Peso / *Weight* / Poids / *Gewicht* / Peso
	Ø mm	mm	–	–	Ø 5/16"	Ø 3/8"	kg
4.084.000	470	110	–	–	9500	8000	54
4.084.001	500	110	–	–	11000	10000	56
4.084.002	530	110	–	–	13000	11000	57
4.084.003	560	110	–	–	15000	12500	59
4.084.004	625	110	–	–	18000	16000	67,5
4.084.005	715	110		–	25000	22000	74,5
4.084.006	650	110	–	–	20000	18000	68,5

			Ø 5/16"	Ø 3/8"
C	–	–	31	36
D	–	–	67	56
L	–	–	290	290

SERIE 2+2 R.M FORTE

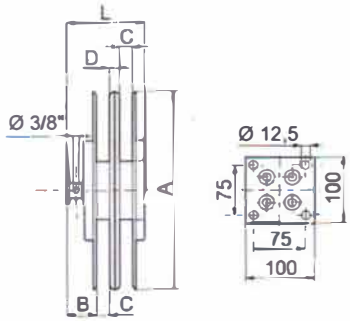

Modello / *Model* / Modèle / *Modell* / Modelo	A	B	Lunghezza max. avvolgibile (mm) e connessioni / *Max. reel length (mm) and connections* / Long. max. pouvant être enroulée (mm) et connexions / *Maximale Wickellänge (mm) und Verbindungen* / Longitud máx. enrollable (mm) y conexiones				Peso / *Weight* / Poids / *Gewicht* / Peso
	Ø mm	mm	–	–	Ø 5/16"	Ø 3/8"	kg
4.103.000	470	115	–	–	9500	8000	54
4.103.001	500	115	–	–	11000	10000	56
4.103.002	530	115	–	–	13000	11000	57
4.103.003	560	115	–	–	15000	12500	59
4.103.004	625	115	–	–	18000	16000	67,5
4.103.005	715	115	–	–	25000	22000	74,5
4.103.006	650	115	–	–	20000	18000	69,5

			Ø 5/16"	Ø 3/8"
C	–	–	31	36
D	–	–	67	56
L	–	–	300	300

SERIE 2+2 R.L

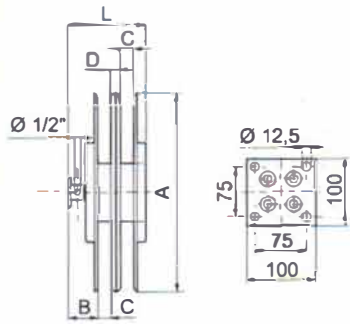

Modello / *Model* / Modèle / *Modell* / Modelo	A	B	Lunghezza max. avvolgibile (mm) e connessioni / *Max. reel length (mm) and connections* / Long. max. pouvant être enroulée (mm) et connexions / *Maximale Wickellänge (mm) und Verbindungen* / Longitud máx. enrollable (mm) y conexiones				Peso / *Weight* / Poids / *Gewicht* / Peso
	Ø mm	mm	–	–	–	Ø 1/2"	kg
4.085.000	470	120	–	–	–	6500	58
4.085.001	500	120	–	–	–	8000	60
4.085.002	530	120	–	–	–	9000	61
4.085.003	560	120	–	–	–	10000	64
4.085.004	625	120	–	–	–	12500	72,5
4.085.005	715	120	–	–	–	17500	79,5
4.085.006	790	120	–	–	–	21000	83,5
4.085.007	650	120	–	–	–	14000	74,5

				Ø 1/2"
C	–	–	–	46
D	–	–	–	60
L	–	–	–	314

INTERMERCATO

Accessoires de levage et de chargement de haute performance pour le forestier, le transport, le TP et le recyclage.

www.intermercatofrance.com | darneolivier@gmail.com | Tel 06 14 58 33 16 | Fax 04 27 45 71 85 | N°1 rue Françoise Barré Sinoussi, 26240 Saint Vallier