AVVOLGITUBI ELETTROIDRAULICI A 2 VIE CON ATTACCO RADIALE DEI TUBI

2 way electro-hydraulic hose reels with radial attachment

Enrouleurs de tuyaux électro-hydrauliques à 2 voie avec attache radiale des tuyaux

2 Weg elektrohydraulische Schlauchaufroller mit Radialanschluss der Schläuche

Enrolladores de tubos electrohidráulicos de 2 carril con engance radial de los tubos

SERIE R.M EI 2V

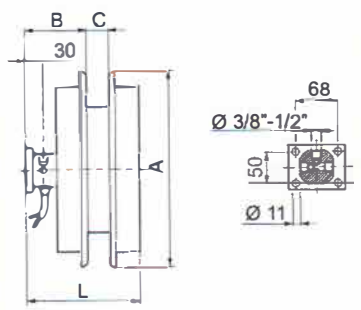

Modello / *Model* / Modèle / *Modell* / Modelo	A	B	Lunghezza max. avvolgibile (mm) e connessioni / *Max. reel length (mm) and connections* / Long. max. pouvant être enroulée (mm) et connexions / *Maximale Wickellänge (mm) und Verbindungen* / Longitud máx. enrollable (mm) y conexiones				N° contatti / *N° contacts* / Nombre de contacts / *Kontaktanzahl* / N° contactos	Peso / *Weight* / Poids / *Gewicht* / Peso
	Ø mm	mm	Ø 1/4"	Ø 5/16"	Ø 3/8"	Ø 1/2"	3 ÷ 7 Ampere	kg
4.099.001	325	86	4000	3500	3000	2500	2 ÷ 12	17,8
4.099.002	385	86	6000	5500	5000	3500	2 ÷ 12	20,2
4.099.003	400	86	7200	6000	5500	4500	2 ÷ 12	21
4.099.004	420	86	8400	7500	6500	5500	2 ÷ 12	22,2
4.099.005	470	86	11000	9500	8000	6500	2 ÷ 12	23,8

	Ø 1/4"	Ø 5/16"	Ø 3/8"	Ø 1/2"
C	40	46	54	66
L	185	190	198	210
Lmax	210	216	254	266

*** Per tubi con: Ø 1/4" - Ø 5/16" - 3 ÷ 7 Ampere - massimo contatti 2 ÷ 5**
** For hoses with: Ø 1/4" - Ø 5/16" - 3 ÷ 7 Ampere - contacts max. 2 ÷ 5*
* Pour des tuyaux avec: Ø 1/4" - Ø 5/16" - 3 ÷ 7 Ampere - max. contacts 2 ÷ 5
** Für Schläuche mit: Ø 1/4" - Ø 5/16" - 3 ÷ 7 Ampere- Kontakt max. 2 ÷ 5*
* Por tubos con: Ø 1/4" - Ø 5/16" - 3 ÷ 7 Ampere - contactos máx. 2 ÷ 5

SERIE R.L EI 2V

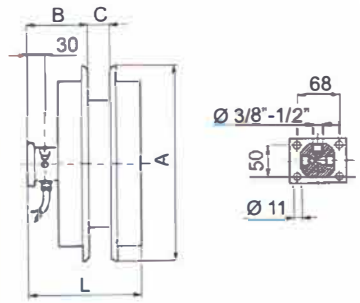

Modello / *Model* / Modèle / *Modell* / Modelo	A	B	Lunghezza max. avvolgibile (mm) e connessioni / *Max. reel length (mm) and connections* / Long. max. pouvant être enroulée (mm) et connexions / *Maximale Wickellänge (mm) und Verbindungen* / Longitud máx. enrollable (mm) y conexiones				N° contatti / *N° contacts* / Nombre de contacts / *Kontaktanzahl* / N° contactos	Peso / *Weight* / Poids / *Gewicht* / Peso
	Ø mm	mm	* Ø 1/4"	* Ø 5/16"	Ø 3/8"	Ø 1/2"	3 ÷ 7 Ampere	kg
4.100.000	470	97	11000	9500	8000	6500	2 ÷ 12	31
4.100.001	500	97	12500	11000	10000	8000	2 ÷ 12	33,3
4.100.002	530	97	14500	13000	11000	9000	2 ÷ 12	35
4.100.003	560	97	16000	15000	12500	10000	2 ÷ 12	37,3
4.100.004	625	97	21500	18000	16000	12500	2 ÷ 12	41,4
4.100.005	715	97	–	25000	22000	17500	2 ÷ 12	47,7
4.100.006	790	97	–	–	27000	21000	2 ÷ 12	50

	Ø 1/4"	Ø 5/16"	Ø 3/8"	Ø 1/2"
C	40	46	54	66
L	200	205	213	225
Lmax	225	231	268	280

*** Per tubi con: Ø 1/4" - Ø 5/16" - 3 ÷ 7 Ampere - massimo contatti 2 ÷ 5**
** For hoses with: Ø 1/4" - Ø 5/16" - 3 ÷ 7 Ampere - contacts max. 2 ÷ 5*
* Pour des tuyaux avec: Ø 1/4" - Ø 5/16" - 3 ÷ 7 Ampere - max. contacts 2 ÷ 5
** Für Schläuche mit: Ø 1/4" - Ø 5/16" - 3 ÷ 7 Ampere- Kontakt max. 2 ÷ 5*
* Por tubos con: Ø 1/4" - Ø 5/16" - 3 ÷ 7 Ampere - contactos máx. 2 ÷ 5

SERIE R.L EI 2V R.I

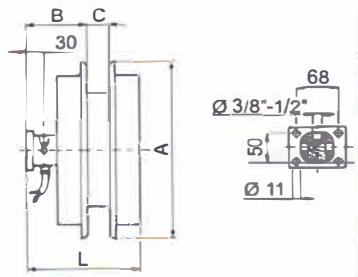

Modello / *Model* / Modèle / *Modell* / Modelo	A	B	Lunghezza max. avvolgibile (mm) e connessioni / *Max. reel length (mm) and connections* / Long. max. pouvant être enroulée (mm) et connexions / *Maximale Wickellänge (mm) und Verbindungen* / Longitud máx. enrollable (mm) y conexiones				N° contatti / *N° contacts* / Nombre de contacts / *Kontaktanzahl* / N° contactos	Peso / *Weight* / Poids / *Gewicht* / Peso
	Ø mm	mm	–	–	Ø 3/8"	Ø 1/2"	3 ÷ 7 Ampere	kg
4.104.000	470	105	–	–	8000	6500	2 ÷ 12	31
4.104.001	500	105	–	–	10000	8000	2 ÷ 12	33,3
4.104.002	530	105	–	–	11000	9000	2 ÷ 12	35
4.104.003	560	105	–	–	12500	10000	2 ÷ 12	37,3
4.104.004	625	105	–	–	16000	12500	2 ÷ 12	41,4
4.104.005	715	105	–	–	22000	17500	2 ÷ 12	47,7
4.104.006	790	105	–	–	27000	21000	2 ÷ 12	50,5

			Ø 3/8"	Ø 1/2"
C	–	–	54	66
L	–	–	222	234
Lmax	–	–	277	289

*** Per tubi con: Ø 1/4" - Ø 5/16" - 3 ÷ 7 Ampere - massimo contatti 2 ÷ 5**
** For hoses with: Ø 1/4" - Ø 5/16" - 3 ÷ 7 Ampere - contacts max. 2 ÷ 5*
* Pour des tuyaux avec: Ø 1/4" - Ø 5/16" - 3 ÷ 7 Ampere - max. contacts 2 ÷ 5
** Für Schläuche mit: Ø 1/4" - Ø 5/16" - 3 ÷ 7 Ampere- Kontakt max. 2 ÷ 5*
* Por tubos con: Ø 1/4" - Ø 5/16" - 3 ÷ 7 Ampere - contactos máx. 2 ÷ 5

INTERMERCATO

Accessoires de levage et de chargement de haute performance pour le forestier, le transport, le TP et le recyclage.

www.intermercatofrance.com | darneolivier@gmail.com | Tel 06 14 58 33 16 | Fax 04 27 45 71 85 | N°1 rue Françoise Barré Sinoussi, 26240 Saint Vallier